07-3130-L4-028Z

Voyant à LED | 28-50V DC | sans anneau | Ø13mm | orange

EAN: 07-3130-L4-028Z

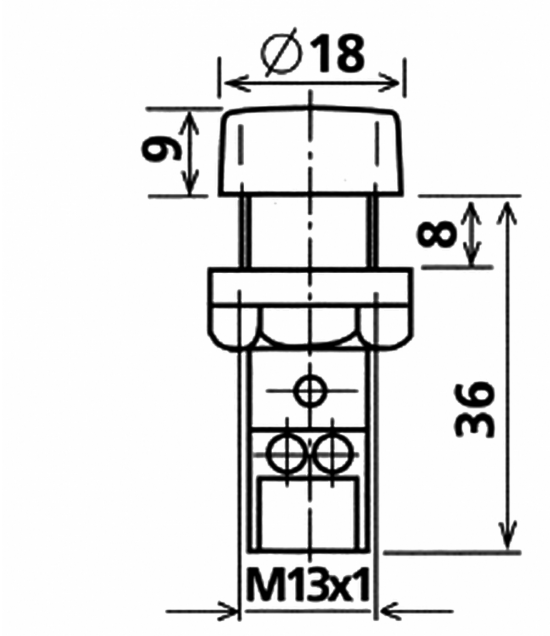

Caractéristiques

Couleur	Orange
Couleur LEDs	Orange
Couleur lentille	Orange
Courant nominal	28V AC/DC
Diamètre de montage	13mm
Dimensions	Ø18mm x 45mm
Effets d'éclairage	Eclairage en continu
Indice IP	IP44

Matière	Boîtier PA6.6 | lentille: PC
Nombre de LEDs	1
Poids	8g
Raccordement	Connection à vis sécurisée
Source lumineuse	LED
Tension de fonctionnement	28-50V AC/DC
Type	Feux de signalisation
Type de tension	AC