07-3130-L7-230

Voyant à LED | 110-230V AC | sans anneau | Ø13mm | bleu

EAN: 07-3130-L7-230

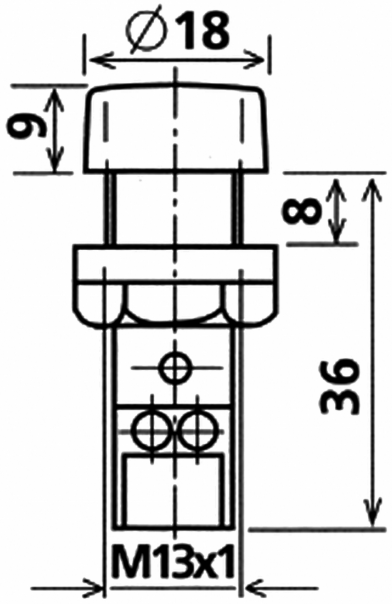

Caractéristiques

Couleur	Bleu
Couleur LEDs	Bleu
Couleur lentille	Bleu
Courant nominal	240V AC 12mA
Diamètre de montage	13mm
Dimensions	Ø18mm x 45mm
Effets d'éclairage	Eclairage en continu
Indice IP	IP44

Matière	Boîtier PA6.6 | lentille: PC
Nombre de LEDs	1
Poids	8g
Raccordement	Connection à vis sécurisée
Source lumineuse	LED
Tension de fonctionnement	110-230V AC
Type	Feux de signalisation
Type de tension	AC