SIGNALISATION COMPACTE

07-3160-L6-028Z

Voyant à LED | 28-50V DC | anneau noire | Ø16mm | transparant

EAN: 07-3160-L6-028Z

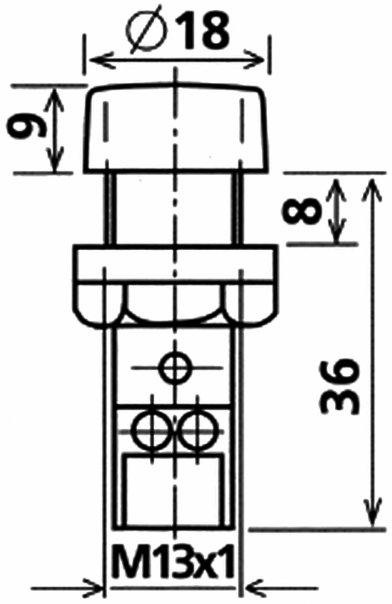

Caractéristiques

Couleur	Blanc
Couleur LEDs	Blanc
Couleur lentille	Blanc
Courant nominal	28V AC/DC
Diamètre de montage	13mm
Dimensions	Ø20,5mm x 45mm
Effets d'éclairage	Eclairage en continu
Indice IP	IP44

Matière	Boîtier PA6.6 | lentille: PC
Nombre de LEDs	1
Poids	8g
Raccordement	Connection à vis sécurisée
Source lumineuse	LED
Tension de fonctionnement	28-50V AC/DC
Type	Feux de signalisation
Type de tension	DC