1010 E-N-C

Raccord lustre enfichable (M+V) 12 pôles 10mm² blanc

EAN: 8429784008095

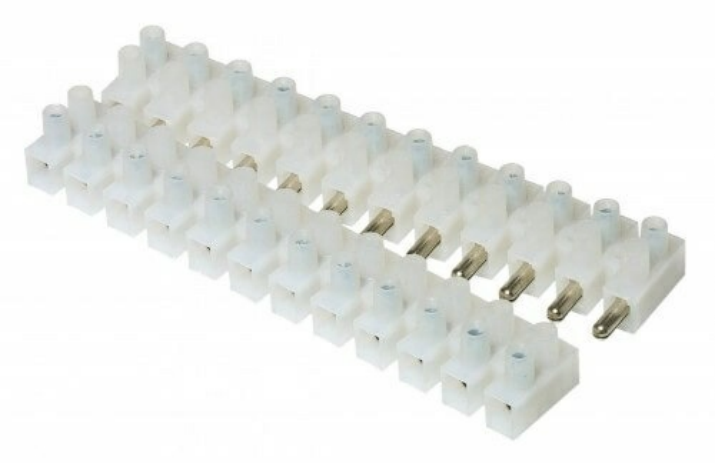

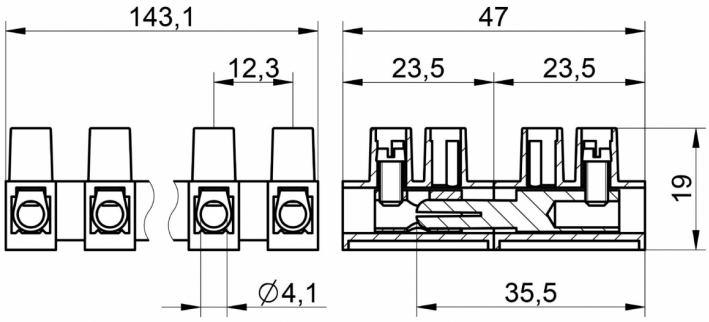

Caractéristiques

Couleur	Naturel
Emballage	10 pièces
Matière	Polyamide
Modèle	Raccord lustre

Nombre de pôles	12
Température d'utilisation	Jusqu'à +110°C
Tension	450V
Type	Raccords lustre