A121AC230R

Sirène puissante multi-tons | max. 126dB @ 1m | 230V AC | rouge

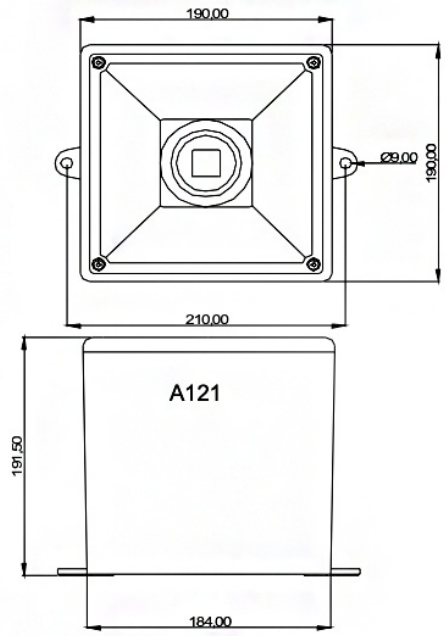

Caractéristiques

Certificat UL	Oui
Certificates, labels, marquages	CE, UL, cUL, Gost-R, EAC
Couleur	RAL 3000 rouge
Courant nominal	240V AC 120mA
Dimensions	86mm x 86mm x 85mm
EN 54-3	Oui
Entrée de câble	1x M20 découpe
Humidité relative	Moins de 90% (sans condensation) à 20°C
Indice IP	IP66
Marquage CE	Oui
Marque	E2S
Matière	ABS
Modèle	Sirène multi-tons électronique
Niveau sonore (max.)	124dB(A) @ 1m

Niveaux d'alarme	4
Nombre de tonalités	64
Poids	2700g
Portée	323m
Portée effective	323m @ 1KHz
Régulateur de volume	Contrôle total
Température d'utilisation	-40°C jusqu'à +66°C
Tension	230V
Tension de fonctionnement	230V AC +- 10%
Tension nominale	230V AC
Type	Configuration préalable
Type de montage	Pattes de fixation à l'extérieur
Type de tension	AC