FEUX DE CIRCULATION

MB-B350T-M

Support | 2 pièces | 2-4 unités | B350

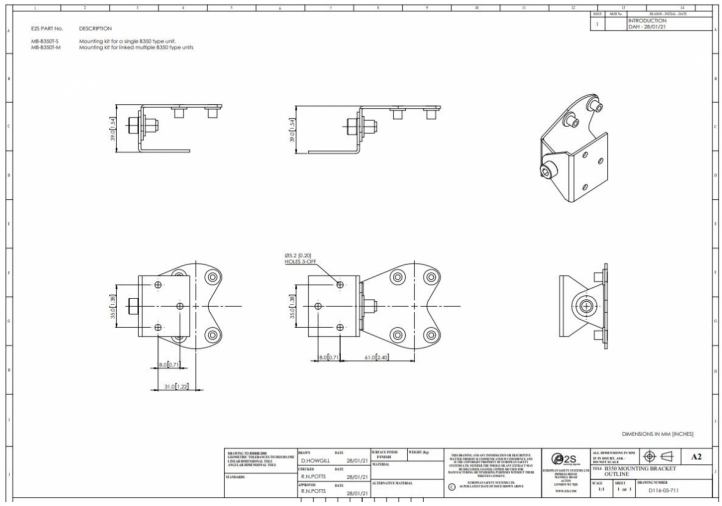

Caractéristiques

Couleur	Noir
Dimensions	Ø100mm
Marque	E2S
Matière	Acier

Poids	500g
Type	Support pour E2S
Type de montage	Montage mural