FEUX DE CIRCULATION

MB-B450T-M

Support | 2 pièces | 2-4 unités | B450

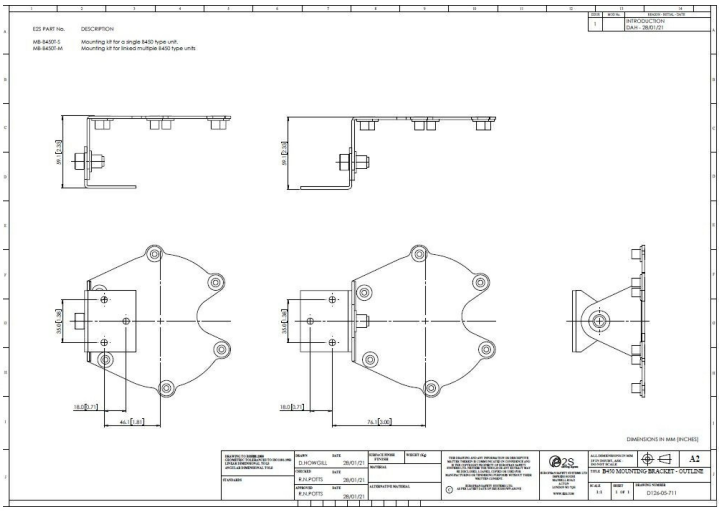

Caractéristiques

Couleur	Noir
Dimensions	Ø140mm
Marque	E2S
Matière	Acier

Poids	600g
Type	Support pour E2S
Type de montage	Montage mural