FEUX DE CIRCULATION

MB-B450T-S

Support | 1 unité | B450

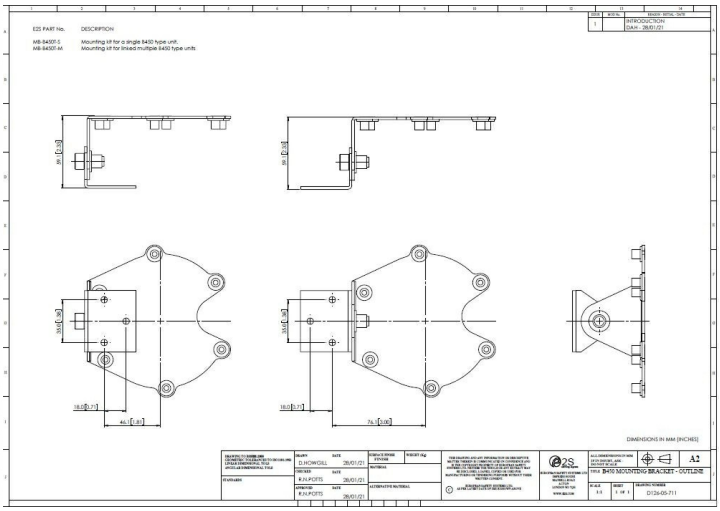

Caractéristiques

Couleur	Noir
Dimensions	Ø140mm
Marque	E2S
Matière	Acier

Poids	300g
Type	Support pour E2S
Type de montage	Montage mural