MV121AC230G-UL

Sirène multi-tons électronique | enregistrement | max. 126dB @ 1m | 230V AC | gris

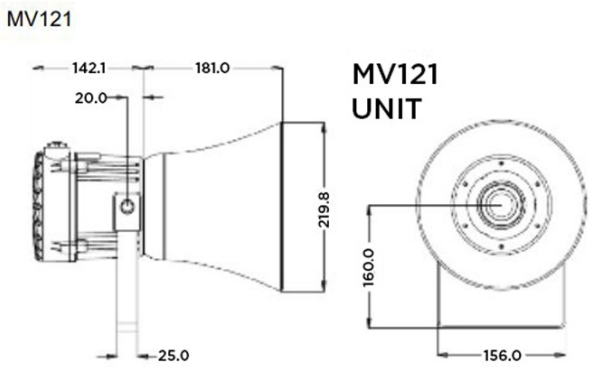

Caractéristiques

Certificates, labels, marquages	CE, UL, cUL, EAC
Couleur	RAL 7038 gris
Courant nominal	240V AC 517mA
Dimensions	86mm x 86mm x 85mm
Entrée de câble	-40°C jusqu'à +60°C
Humidité relative	Moins de 90% (sans condensation) à 20°C
Indice IP	IP66 & IP67
Marquage CE	Oui
Marque	E2S
Matière	ABS
Modèle	Sirène multi-tons électronique avec enregistrement
Niveau sonore (max.)	126dB(A) @ 1m
Niveaux d'alarme	4
Nombre de tonalités	45

Poids	2700g
Portée	300m
Portée effective	300m @ 1KHz
Régulateur de volume	Contrôle total
Température d'utilisation	-25°C jusqu'à +55°C
Tension	230V
Tension de fonctionnement	230V AC +- 10%
Tension nominale	230V AC
Type	Configuration préalable
Type de montage	Support en acier inoxydable 304
Type de tension	AC