PB121

Base | basse | 12-24V AC/DC | rouge

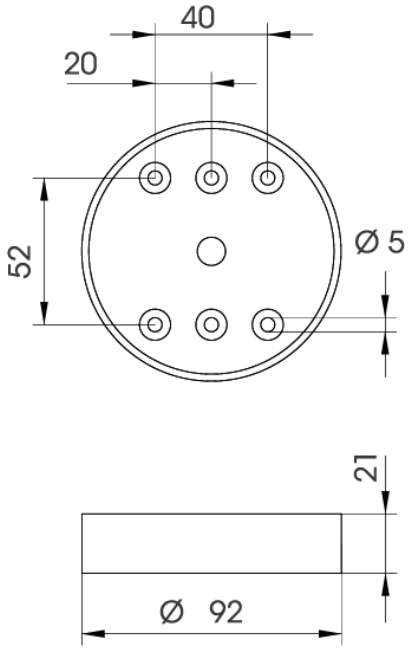

Caractéristiques

Certificat UL	Oui
Certificates, labels, marquages	CE, UL type 4X, EAC
Couleur	RAL 3000 rouge
Dimensions	92mm x 21mm
Indice IP	IP66
Marquage CE	Oui
Marque	PIPS
Matière	Polycarbonate

Poids	60g
Température d'utilisation	-40°C jusqu'à +55°C
Tension électrique	12-24V AC/DC
Type	Base pour module PIPS
Type de montage	Installation en saillie