PB202

Base | haute | 40-80V AC/DC | gris

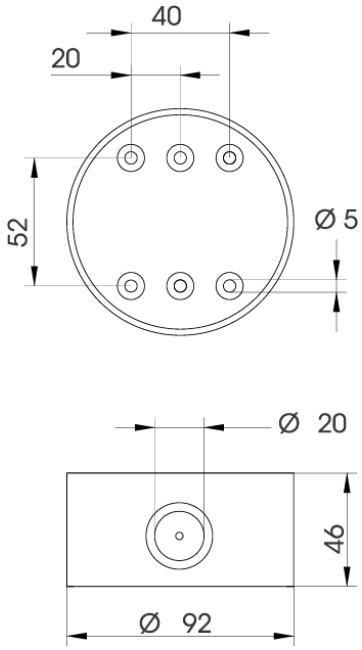

Caractéristiques

Certificat UL	Oui
Certificates, labels, marquages	CE, UL type 4X, EAC
Couleur	RAL 7035 gris clair
Dimensions	92mm x 46mm
Entrée de câble	Presse-étoupe
Indice IP	IP66
Marquage CE	Oui

Marque	PIPS
Matière	Polycarbonate
Poids	170g
Température d'utilisation	-30°C jusqu'à +50°C
Tension électrique	40-80V AC/DC
Type	Base pour module PIPS
Type de montage	Installation en saillie