PB233

Base | haute | 120-240V AC | blanc

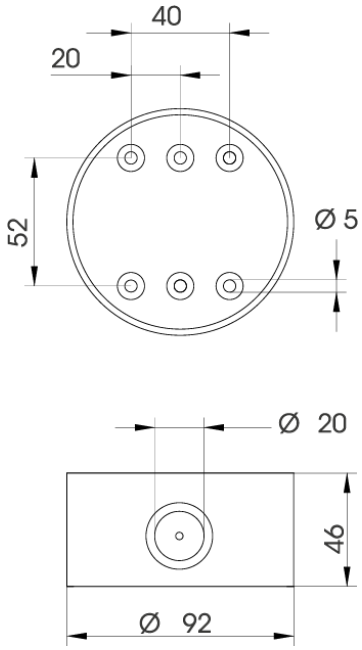

Caractéristiques

Certificat UL	Oui
Certificates, labels, marquages	CE, UL type 4X, EAC
Couleur	RAL 9003 blanc
Dimensions	92mm x 46mm
Entrée de câble	Presse-étoupe
Indice IP	IP66
Marquage CE	Oui

Marque	PIPS
Matière	Polycarbonate
Poids	170g
Température d'utilisation	-40°C jusqu'à +55°C
Tension électrique	120-240V AC
Type	Base pour module PIPS
Type de montage	Installation en saillie