COMBINÉS OPTIQUES-SONORES

PB403

Base | double | 120-240V AC | gris

EAN: 5414184701922

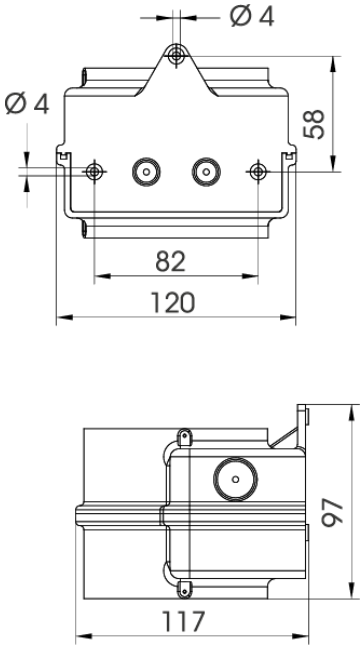

Caractéristiques

Certificat UL	Oui
Certificates, labels, marquages	CE, UL type 4X, EAC
Couleur	RAL 7035 gris clair
Dimensions	120mm x 117mm x 97mm
Entrée de câble	Presse-étoupe
Indice IP	IP66
Marquage CE	Oui

Marque	PIPS
Matière	Polycarbonate
Poids	350g
Température d'utilisation	-40°C jusqu'à +55°C
Tension électrique	120-240V AC
Type	Base pour module PIPS
Type de montage	Montage mural