PB501

Base | encastrée | 12-24V AC/DC | blanc

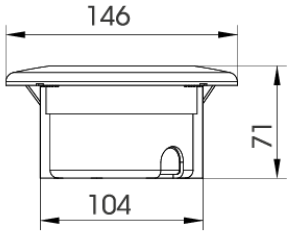

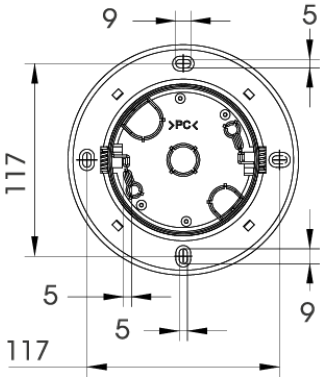

Caractéristiques

Certificates, labels, marquages	CE
Couleur	RAL 9003 blanc
Dimensions	Ø146mm x 71mm
Indice IP	IP66
Marquage CE	Oui
Marque	PIPS

Matière	Polycarbonate
Poids	220g
Température d'utilisation	-40°C jusqu'à +55°C
Tension électrique	12-24V AC/DC
Type	Base pour module PIPS
Type de montage	Installation encastrée