COMBINÉS OPTIQUES-SONORES

PB513

Base | encastrée | 120-240V AC | rouge

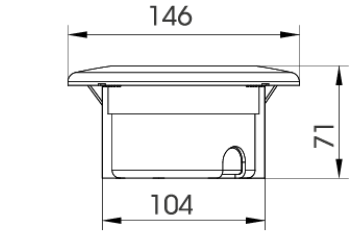

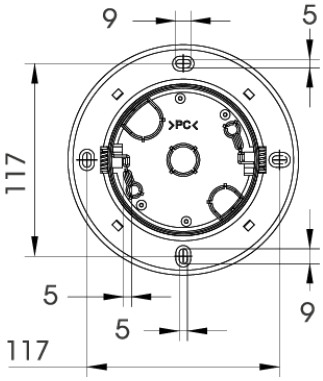

Caractéristiques

Certificates, labels, marquages	CE
Couleur	RAL 3000 rouge
Dimensions	Ø146mm x 71mm
Indice IP	IP66
Marquage CE	Oui
Marque	PIPS

Matière	Polycarbonate
Poids	270g
Température d'utilisation	-40°C jusqu'à +55°C
Tension électrique	120-240V AC
Type	Base pour module PIPS
Type de montage	Installation encastrée