PG101

Grille de protection | inox | 67mm

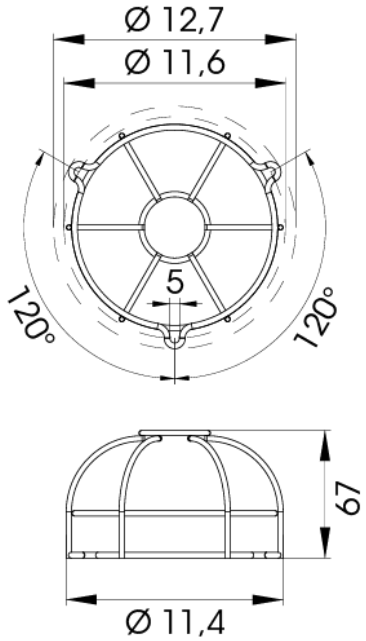

Caractéristiques

Dimensions	Ø92mm x 67mm
Marque	PIPS
Matière	Inoxydable 304

Poids	70g
Type	Grille de protection pour PIPS
Type de montage	Sur le produit