PG104

Grille de protection | inox | 135mm

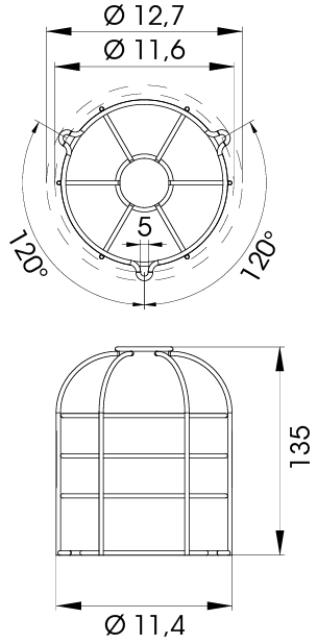

Caractéristiques

Dimensions	Ø92mm x 135mm
Marque	PIPS
Matière	Inoxydable 304
Type	Grille de protection pour PIPS

Type de montage	Sur le produit