H100T030G

Klaxon d'alarme | max. 100dB @ 1m | 12-30V AC/DC | gris

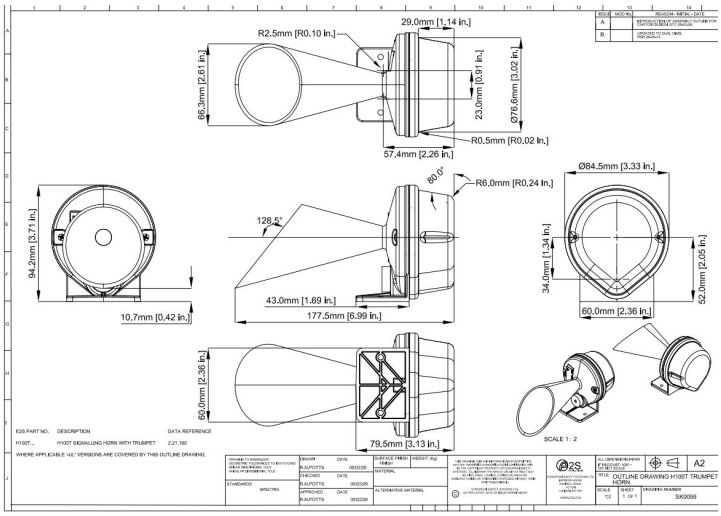

Caractéristiques

Certificates, labels, marquages	CE, GOST-R, EAC
Couleur	RAL 7038 gris
Courant nominal	12V DC 10mA / 24V DC 24mA
Dimensions	76mm x 177mm x 94mm
Entrée de câble	1x 5-7mm oeillet
Humidité relative	Moins de 90% (sans condensation) à 20°C
Indice IP	IP65
Marquage CE	Oui
Marque	E2S
Matière	ABS
Modèle	Klaxon d'alarme

Niveau sonore (max.)	100dB(A) @ 1m
Niveaux d'alarme	1
Nombre de tonalités	3
Poids	148g
Température d'utilisation	-25°C jusqu'à +50°C
Tension	12V
Tension de fonctionnement	12-30V AC/DC
Tension nominale	12-30V AC/DC
Type	Configuration préalable
Type de montage	Montage mural
Type de tension	AC