TWISTED PAIR

CCS-2012009

CCS Cat.6A STP plug

EAN: 8031912029201

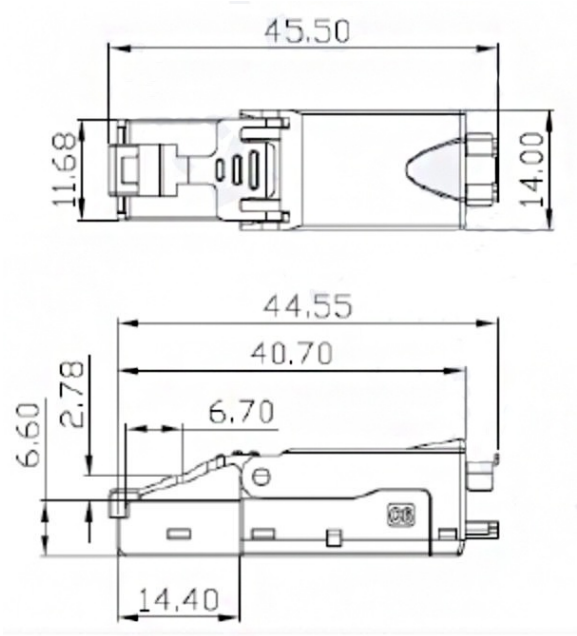

Caractéristiques

Adapté à l'utilisation PoE	Oui
Blindage	Oui
Catégorie	Cat.6$_A$
Emballage	1 pièce
Indice IP	IP20
Marque	CCS

Modèle	Droit
Outil de sertissage requis	Non
Schéma des connexions	T568A / T568B
Section de câble	AWG 26/1-22/1, AWG 27/7-22/7
Type	Connecteurs RJ45 mâles
Type de câble	Solide