TWISTED PAIR

J00026A4000

MFP8-4x90 T568A Cat.6A, AWG24/1-22/1, AWG27/7-22/7

EAN: 4110001503574

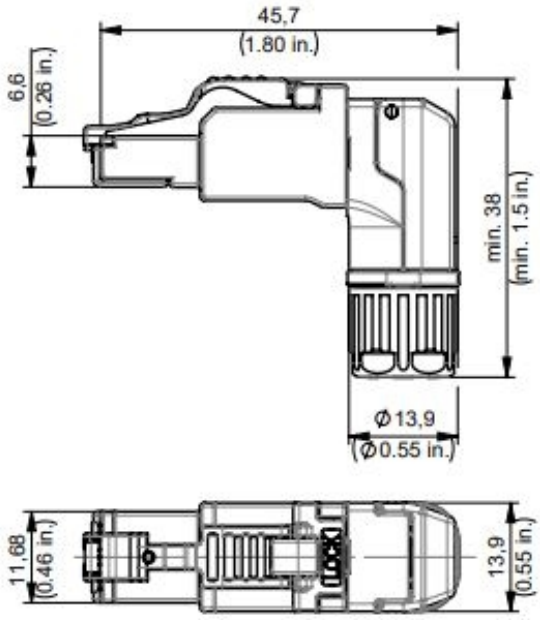

Caractéristiques

Adapté à l'utilisation PoE	Oui
Blindage	Oui
Catégorie	Cat.6_A
Emballage	1 pièce
Indice IP	IP20
Marque	Telegärtner

Modèle	Coudé
Outil de sertissage requis	Non
Schéma des connexions	T568A
Section de câble	AWG 24/1-22/1, AWG 27/7-22/7
Type	Connecteurs RJ45 mâles
Type de câble	Solide