# TWISTED PAIR

**L00001A0155**

## Cordon de brassage S/FTP Cat.6A, 2,0m MP8 FS600, LSZH, gris

EAN: 4110000024176

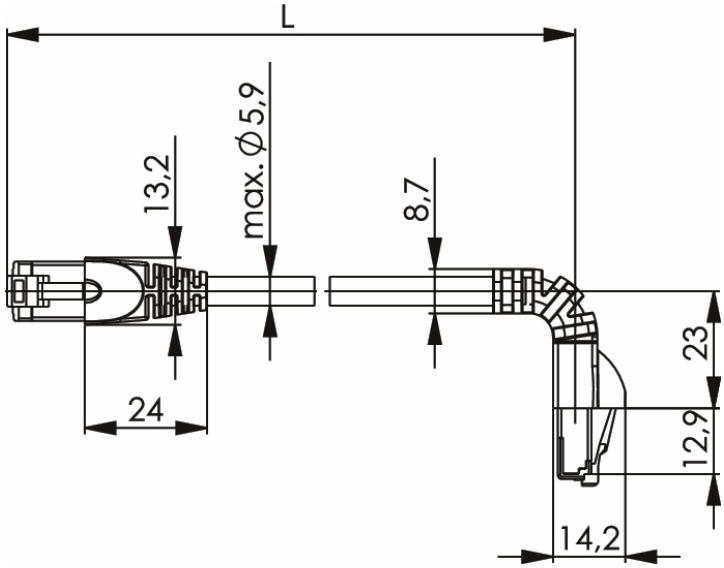


## Caractéristiques

| | |
|---|---|
| Adapté à l'utilisation PoE | Oui |
| Angle de connexion | 90° ↑ - 180° |
| Bande passante | 500MHz |
| Catégorie | Cat.6A |
| Certificates, labels, marquages | cUL |
| Couleur | Gris |

| | |
|---|---|
| Câble | S/FTP |
| Marque | Telegärtner |
| Matière | Cuivre |
| Section de câble | AWG 27 |
| Type | Câbles de raccordement |