TWISTED PAIR

L00002A0203

Cordon de brassage S/FTP Cat.6A (ISO/IEC), 3,0m MP8 FS500

EAN: 4110012004575

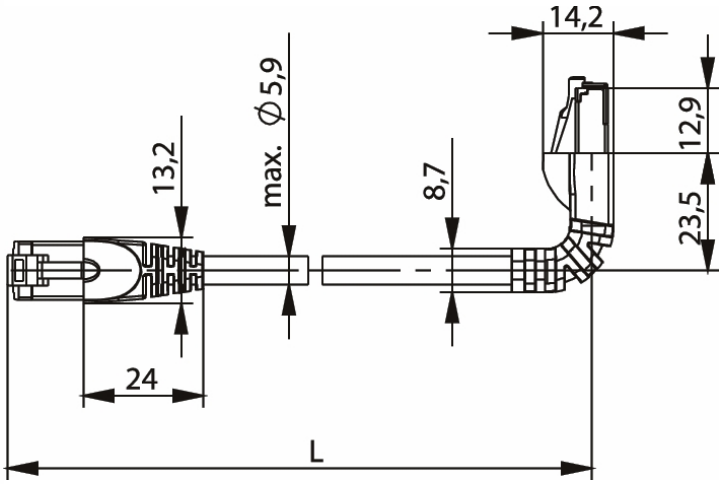

Caractéristiques

Adapté à l'utilisation PoE	Oui
Angle de connexion	90° ↑ - 180°
Bande passante	500MHz
Catégorie	Cat.6A
Certificates, labels, marquages	cUL
Couleur	Gris

Câble	S/FTP
Longeur	3m
Marque	Telegärtner
Matière	Cuivre
Section de câble	AWG 27
Type	Câbles de raccordement