TWISTED PAIR

TD108R

Rj45 Cat.5 câble souple (25 st)

EAN: 8716065132199

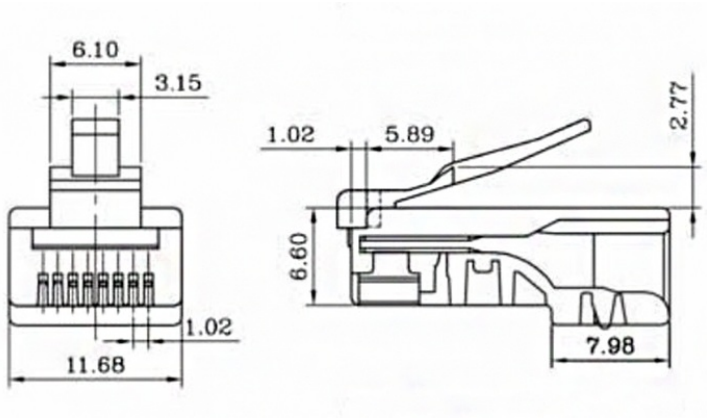

Caractéristiques

Adapté à l'utilisation PoE	Non
Blindage	Non
Catégorie	Cat.5
Emballage	1x 25 pièces
Marque	4K

Modèle	Droit
Outil de sertissage requis	Oui
Section de câble	AWG 26/7-24/7
Type	Connecteurs RJ45 mâles
Type de câble	Souple