TWISTED PAIR

CCS-2012002

CCS RJ45 Cat.5e FTP 8 pôles

EAN: 4110001602311

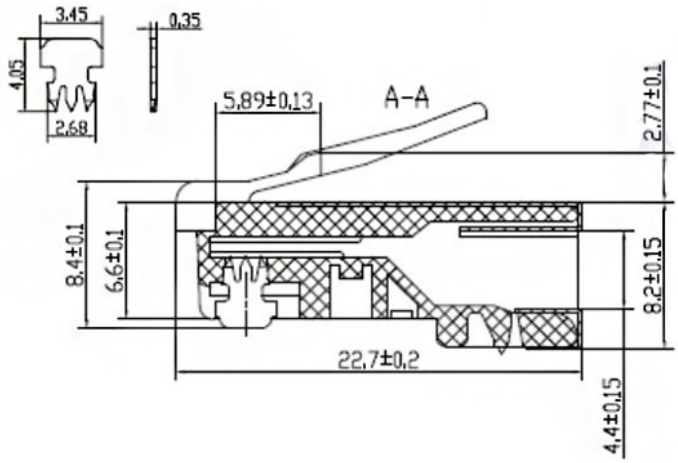

Caractéristiques

Adapté à l'utilisation PoE	Non
Blindage	Oui
Catégorie	Cat.5e
Emballage	100 pièces
Marque	CCS

Modèle	Droit
Outil de sertissage requis	Oui
Section de câble	AWG 26/7-24/7
Type	Connecteurs RJ45 mâles
Type de câble	Souple