TWISTED PAIR

CCS-2012003

CCS Cat.5e UTP plug

EAN: 8031912020598

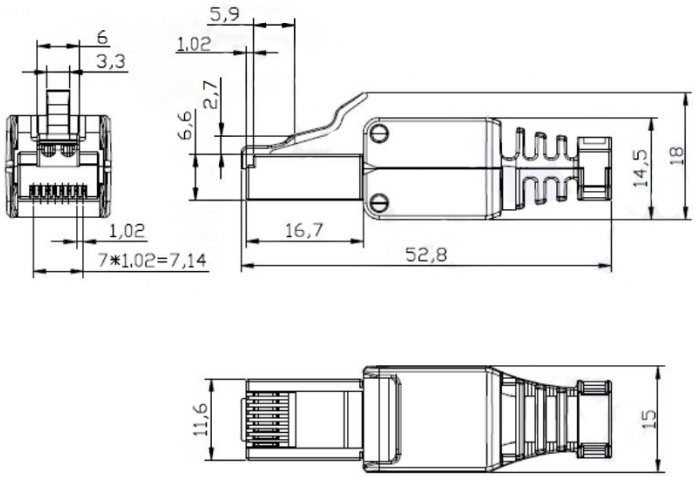

Caractéristiques

Adapté à l'utilisation PoE	Oui
Blindage	Non
Catégorie	Cat.5e
Emballage	1 pièce
Indice IP	IP20
Marque	CCS

Modèle	Droit
Outil de sertissage requis	Non
Schéma des connexions	T568A / T568B
Section de câble	AWG 24/1-23/1, AWG 24/7-23/7
Type	Connecteurs RJ45 mâles
Type de câble	Solide