SIGNALISATION COMPACTE

PS504

M22 buzzer | 12-24V AC/DC | noir | connecteur M12

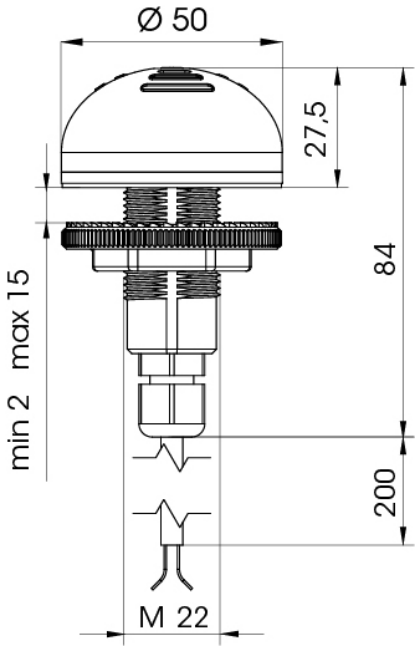

Caractéristiques

Couleur boîtier	RAL 9005 noir
Courant nominal	12V DC 15mA / 12V AC 40mA / 24V DC 25mA / 24V AC 70mA
Diamètre de montage	22,5mm
Dimensions	Ø50mm x 27,5mm
Entrée de câble	Presse-étoupe M12
Indice IP	IP65
Marque	PIPS

Matière	Polycarbonate, autoextinguible
Niveau sonore (max.)	92dB(A) @1m
Poids	70g
Température d'utilisation	-30°C jusqu'à +50°C
Tension de fonctionnement	12/24 V AC/DC
Type	Modules sonores
Type de tension	AC