WARN

Appareils de signalisation / Feux de circulation

VL310

Feu de signalisation

LED | PIPS | Rouge/vert/amber

Caractéristiques

Couleur LEDs	Rouge-Jaune-Vert
Couleur boîtier	RAL 7035 gris
Couleur lentille	Rouge-Jaune-Vert
Diamètre lentille	92mm
Dimensions	342mm x 120mm x 133mm
Effets d'éclairage	Fixe, clignotant et flash
Entrée de câble	1x M20 découpe
Indice IP	IP66
Intensité lumineuse	4200cd
Marquage CE	Oui

Marque	PIPS
Matière	Polycarbonate
Poids	930g
Raccordement	Pré-câblé
Température d'utilisation	-25°C jusqu'à +50°C
Tension	24V
Tension de fonctionnement	12-24V AC/DC
Tension nominale	24V AC/DC
Type de tension	DC

Good to know
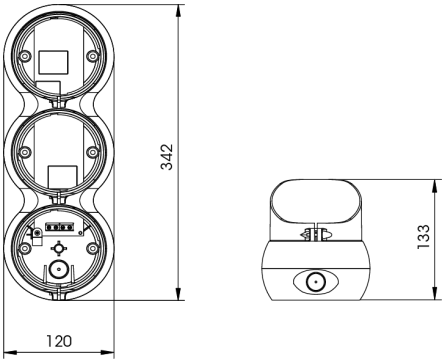
Cet appareil peut également être équipé d'un avertisseur sonore PS101. Ce module remplace un module LED.