SF08-M2KTB-G

Balise LED multifonction | Ø80mm | 100-240V AC | bornier | buzzer | vert

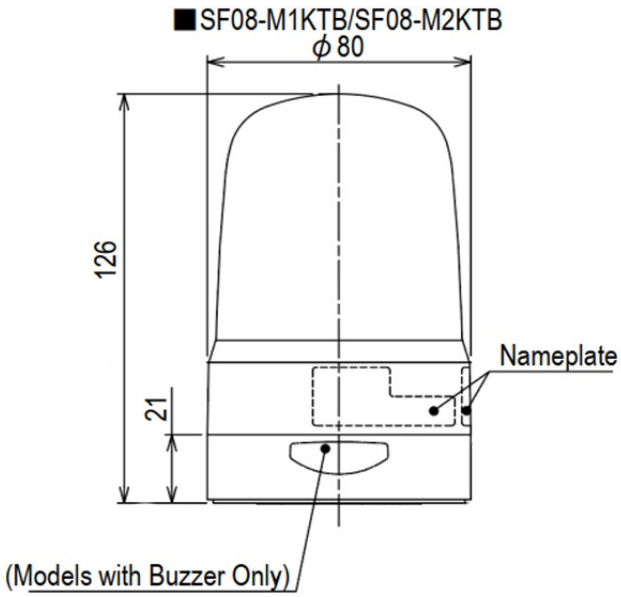

Caractéristiques

Buzzer	Oui
Certificat UL	Oui
Certificates, labels, marquages	CE, cULus, EAC, KC
Couleur lentille	Vert
Courant nominal	100V AC 0,20A / 240V AC 0,08A
Dimensions	Ø80mm x 126mm
Durée de vie des LEDs	100 000h
Effets d'éclairage	Rotation, flash, pulsation, gradation et omni- ou unidirectionnel
Humidité relative	Moins de 90% (sans condensation) à 20°C
Indice IP	IP66
Intensité lumineuse	600cd
Longueur de câble	500mm
Marquage CE	Oui
Marque	Patlite

Matière	Polycarbonate
Niveau sonore (max.)	86dB(A) @ 1m
Particularités	Rotation 60x, 120x et 180x/minute ou flash 60x, 90x et 120x/minute ou impulsion 20x/minute
Poids	280g
Résistance aux chocs	4,5G
Température d'utilisation	-20°C jusqu'à +50°C
Tension	115V AC / 230V AC
Tension de fonctionnement	90-250V AC
Tension nominale	100-240V AC (50/60Hz)
Type	Configuration préalable
Type de montage et de connexion	-30°C jusqu'à +80°C