# AVERTISSEURS OPTIQUES

SKH-M2T-Y

## Gyrophare à LED | Ø100mm | 100-240V AC | bornier | jaune

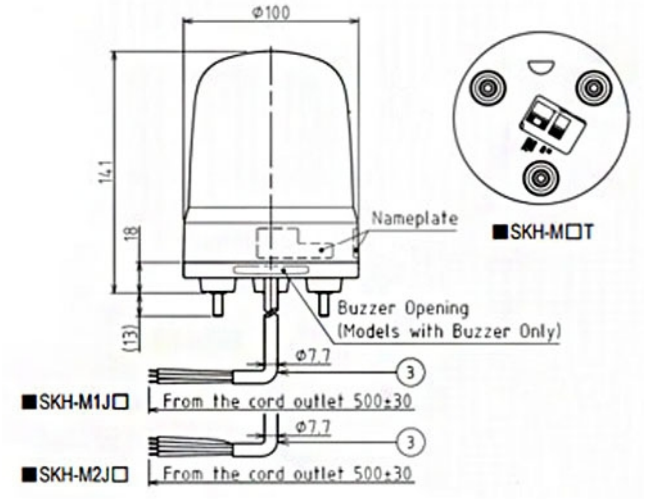


## Caractéristiques

| | |
|---|---|
| Buzzer | Non |
| Certificat UL | Oui |
| Certificates, labels, marquages | CE, cULus, EAC, KC |
| Couleur lentille | Jaune |
| Courant nominal | 100V AC 0,07A / 240V AC 0,04A |
| Dimensions | Ø100mm x 141mm |
| Durée de vie des LEDs | 100 000h |
| Effets d'éclairage | Rotation |
| Humidité relative | Moins de 90% (sans condensation) à 20°C |
| Indice IP | IP23 / IP65 avec joint d'étanchéité |
| Intensité lumineuse | 8000cd |
| Longueur de câble | 500mm |

| | |
|---|---|
| Marquage CE | Oui |
| Marque | Patlite |
| Matière | Polycarbonate |
| Particularités | Rotation 120x/minute |
| Poids | 330g |
| Résistance aux chocs | 4,5G |
| Température d'utilisation | -10°C jusqu'à +50°C |
| Tension | 115V AC / 230V AC |
| Tension de fonctionnement | 90-250V AC |
| Tension nominale | 100-240V AC (50/60Hz) |
| Type | Configuration préalable |
| Type de montage et de connexion | Montage à 3 vis/borne de raccordement |