AVERTISSEURS OPTIQUES

SL10-M1JN-R

Balise LED | fixe/flash | Ø100mm | 12-24V DC | câble | rouge

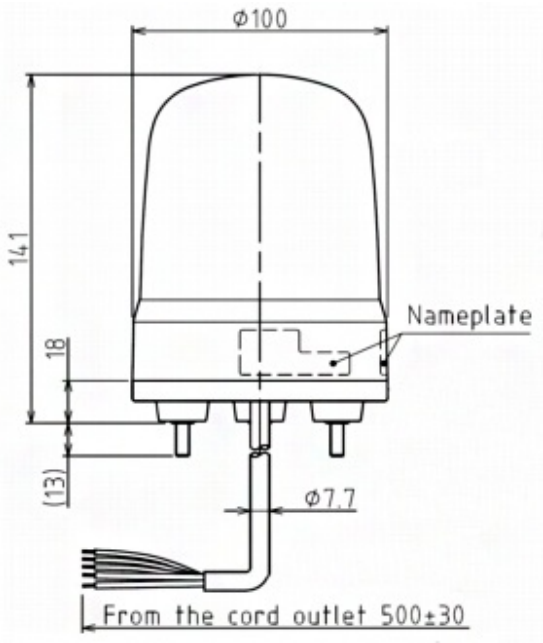

Caractéristiques

Buzzer	Non
Certificat UL	Oui
Certificates, labels, marquages	CE, cULus, EAC, KC
Couleur lentille	Rouge
Courant nominal	12V DC 0,22A / 24V DC 0,12A
Dimensions	Ø100mm x 141mm
Durée de vie des LEDs	100 000h
Effets d'éclairage	Fixe, clignotant et triple flash
Humidité relative	Moins de 90% (sans condensation) à 20°C
Indice IP	IP23 / IP65 avec joint d'étanchéité
Intensité lumineuse	85cd
Longueur de câble	500mm

Marquage CE	Oui
Marque	Patlite
Matière	Polycarbonate
Particularités	Clignotements 180x/minute ou impulsions 120x/minute
Poids	370g
Résistance aux chocs	4,5G
Température d'utilisation	-20°C jusqu'à +50°C
Tension	12V DC / 24V DC
Tension de fonctionnement	10-30V DC
Tension nominale	12-24V DC
Type	Configuration préalable
Type de montage et de connexion	Montage à 3 vis/câble