AVERTISSEURS OPTIQUES

SL15-M2JN-R

Balise LED | fixe/flash | Ø150mm | 100-240V AC | câble | rouge

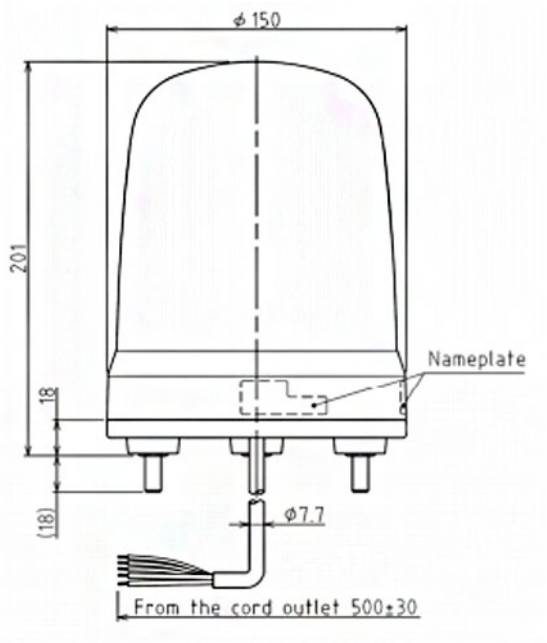

Caractéristiques

Buzzer	Non
Certificat UL	Oui
Certificates, labels, marquages	CE, cULus, EAC, KC
Couleur lentille	Rouge
Courant nominal	100V AC 0,14A / 240V AC 0,06A
Dimensions	Ø150mm x 201mm
Durée de vie des LEDs	100 000h
Effets d'éclairage	Fixe, clignotant et triple flash
Humidité relative	Moins de 90% (sans condensation) à 20°C
Indice IP	IP23
Intensité lumineuse	185cd
Longueur de câble	500mm

Marquage CE	Oui
Marque	Patlite
Matière	Polycarbonate
Particularités	Clignotements 180x/minute ou impulsions 120x/minute
Poids	890g
Résistance aux chocs	4,5G
Température d'utilisation	-20°C jusqu'à +50°C
Tension	115V AC / 230V AC
Tension de fonctionnement	90-250V AC
Tension nominale	100-240V AC (50/60Hz)
Type	Configuration préalable
Type de montage et de connexion	Montage à 3 vis/câble