SZK-102

RVS support | montage mural | 100mm | Ø80mm

EAN: 4938766023901

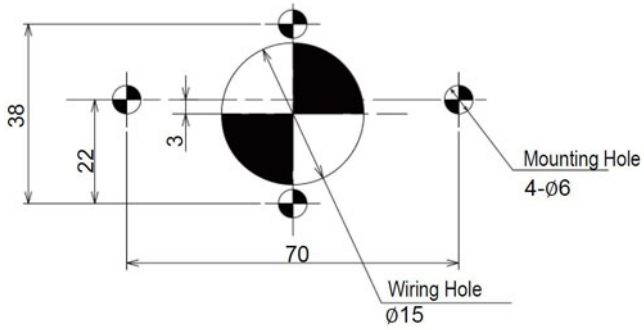

Screw/Nut	Recommended Tightening Torque
M5	1.4N·m

Caractéristiques

Dimensions	Ø80mm / Ø100mm
Direction de montage	Verticale
Marque	Patlite

Matière	Acier inoxydable
Poids	190g
Type	Support pour Patlite