SZP-003W

Socle circulaire | N-type poteau en aluminium | blanc cassé

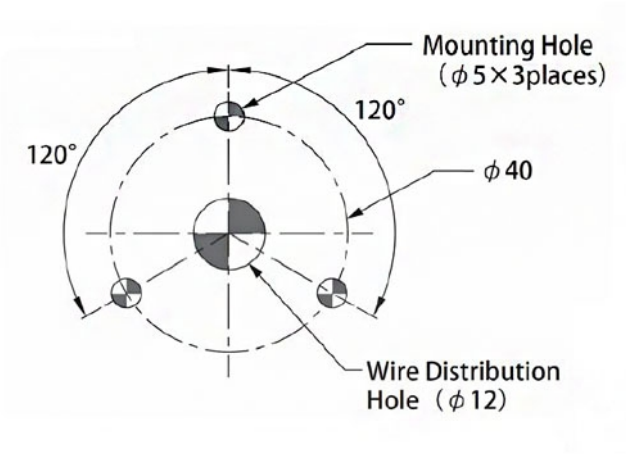

Caractéristiques

Couleur	Blanc cassé
Marque	Patlite
Matière	Plastique rigide
Poids	30g

Type	Montage sur poteau pour Patlite