A100DC24G

Sirène multi-tons électronique | max. 110 dB @ 1m | 10-60V DC | gris

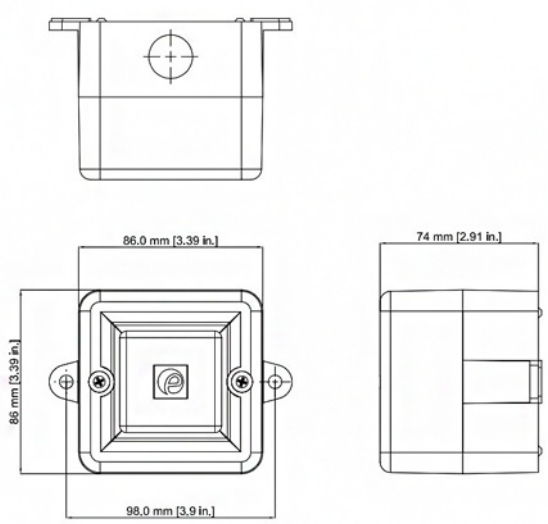

Caractéristiques

Certificat UL	Oui
Certificates, labels, marquages	CE, UL, cUL,EAC, GOST-R
Couleur	RAL 7038 gris
Dimensions	86mm x 86mm x 85mm
EN 54-3	Oui
Entrée de câble	1x M20 découpe
Humidité relative	Moins de 90% (sans condensation) à 20°C
Indice IP	IP66
Marquage CE	Oui
Marque	E2S
Matière	ABS
Modèle	Sirène multi-tons électronique
Niveau sonore (max.)	110dB(A) @ 1m

Niveaux d'alarme	4
Nombre de tonalités	64
Poids	260g
Portée	38m
Portée effective	38m @ 1KHz
Régulateur de volume	12dB(A)
Température d'utilisation	-40°C jusqu'à +66°C
Tension	24V
Tension de fonctionnement	10-60V DC
Tension nominale	24V DC
Type	Configuration préalable
Type de montage	Pattes de fixation à l'extérieur
Type de tension	DC