A121AXAC230G-UL

Sirène puissante multi-tons | enregistrement | max. 126dB @ 1m | 90-260V AC | gris

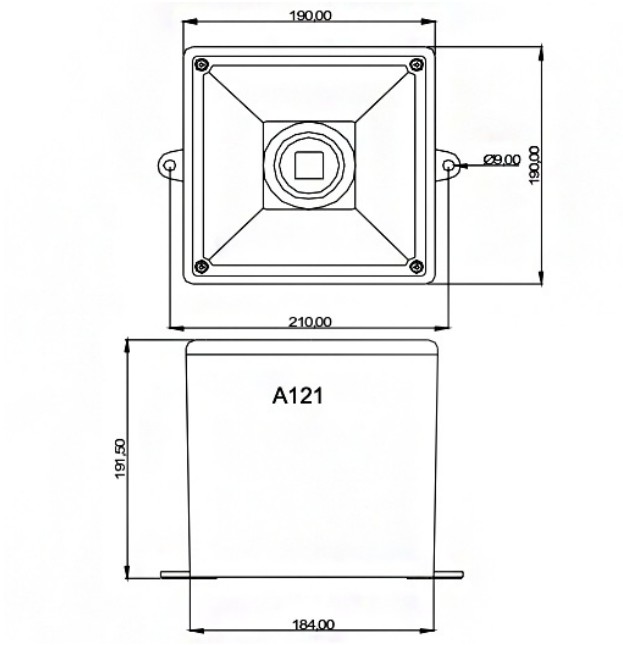

Caractéristiques

Certificat UL	Oui
Certificates, labels, marquages	UL
Couleur	RAL 7038 gris
Courant nominal	240V AC 517mA
Dimensions	190mm x 190mm x 210mm
Entrée de câble	-40°C jusqu'à +60°C
Humidité relative	Moins de 90% (sans condensation) à 20°C
Indice IP	IP66
Marque	E2S
Matière	ABS
Modèle	Sirène multi-tons électronique avec enregistrement
Niveau sonore (max.)	121dB(A) @ 1m
Niveaux d'alarme	4
Nombre de tonalités	45

Poids	2700g
Portée	300m
Portée effective	300m @ 1KHz
Régulateur de volume	Contrôle total
Température d'utilisation	-25°C jusqu'à +55°C
Tension	230V
Tension de fonctionnement	90-260V AC
Tension nominale	230V AC
Type	Configuration préalable
Type de montage	Pattes de fixation à l'extérieur
Type de tension	AC