ÉCLAIRAGE INDUSTRIEL À LED

154310-01

TUBELED 25 | 540mm | Blanc 5000K

EAN: 4260556625867

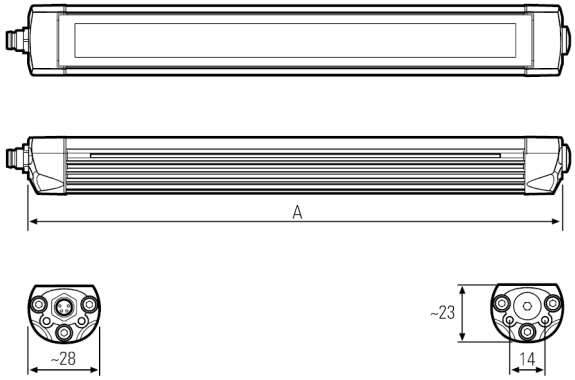

Caractéristiques

Angle du faisceau	100°
Certificates, labels, marquages	CE, UKCA, ETL Listed
Couleur	Blanc (blanc du jour)
Dimensions	540mm x 23mm x 28mm
Durée de vie des LEDs	>60 000h
Efficacité lumineuse	155lm/W
Flux lumineux	2015lm
Indice IP	IP67
Longeur	540mm
Marque	LED2WORK
Matière	Boîtier: aluminium | lentille: verre de sécurité
Modèle	TUBELED_25

Pays d'origine	Allemagne
Poids	450g
Puissance (max.)	13W
Raccordement	M8 (A-code), 3-pin
Reproduction de couleur	>85
Source lumineuse	LED
Température d'utilisation	-30°C jusqu'à +55°C
Température de couleur	5200K - 5700K
Tension nominale	24V DC
Type	Éclairage de machine à LED
Type de lentille	Lentille de sécurité diffus
Variation lumière	Oui, en option avec accessoire