210200-24

Support de montage magnétique 60° | Tubeled 25

EAN: 4260556626086

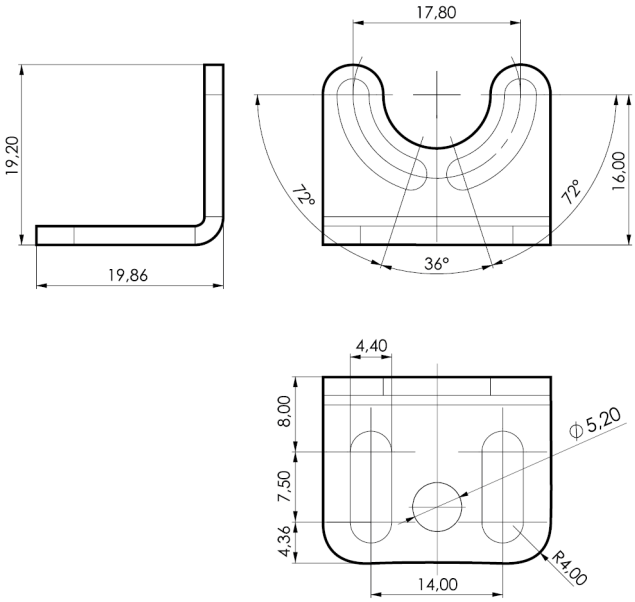

Caractéristiques

Contenu du kit	4 vis incluses
Dimensions	32mm x 25mm x 25mm
Emballage	1 paire
Marque	LED2WORK
Matière	Acier inoxydable
Modèle	Support de montage magnétique

Poids	100g
Produit compatible	TUBELED 25
Type	Accessoires éclairage à LED