# ÉCLAIRAGE INDUSTRIEL À LED

210700-04

## Variateur PWM | Contrôle manuel | M12 entrée/sortie

EAN: 4260556622163

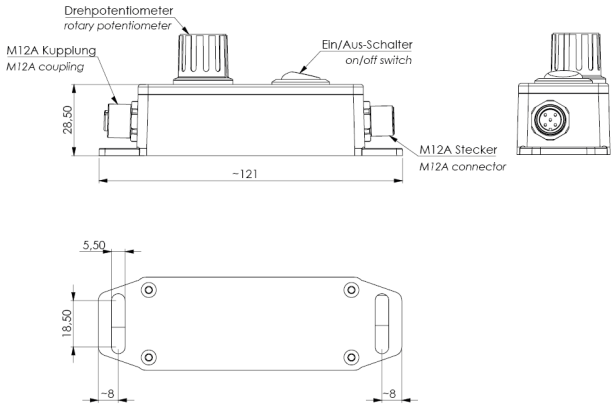


## Caractéristiques

| | | | |
|---|---|---|---|
| Courant nominal | 4000mA | Poids | 300g |
| Dimensions | 122mm x 37mm x 29mm | Produit compatible | Witte LEDs |
| Emballage | 1 pièce | Puissance (max.) | 96W |
| Indice IP | IP40 | Raccordement | M12 (A-code), 5-pin |
| Interrupteur | Bouton on/off | Régulateur | Au moyen d'un potentiomètre |
| Marque | LED2WORK | Tension nominale | 24V DC |
| Modèle | Variateur | Type | Accessoires éclairage à LED |