ÉCLAIRAGE INDUSTRIEL À LED

118110-02

TUBELED 40 II | ECO | 280mm | Blanc

EAN: 4260556622736

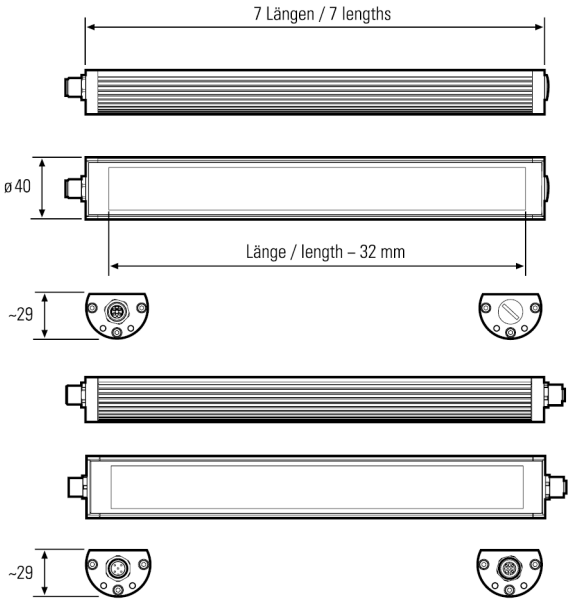

Caractéristiques

Angle du faisceau	100°
Certificates, labels, marquages	CE, UKCA, ETL Listed
Couleur	Blanc (blanc du jour)
Dimensions	280mm x 29mm x 40mm
Durée de vie des LEDs	>60 000h
Efficacité lumineuse	155lm/W
Flux lumineux	1000lm
Indice IP	IP67/IP69K
Longeur	280mm
Marque	LED2WORK
Matière	Boîtier: aluminium | lentille: verre de sécurité
Modèle	TUBELED 40 II ECO

Pays d'origine	Allemagne
Poids	360g
Puissance (max.)	6W
Raccordement	M12 (A-code), 5-pin
Reproduction de couleur	>85
Source lumineuse	LED
Température d'utilisation	-30°C jusqu'à +70°C
Température de couleur	5200K - 5700K
Tension nominale	24V DC
Type	Éclairage de machine à LED
Type de lentille	Lentille de sécurité diffus
Variation lumière	Oui, en option avec accessoire