MBO-215-24VDC

Sonnerie | 215mm | 24V DC | IP66

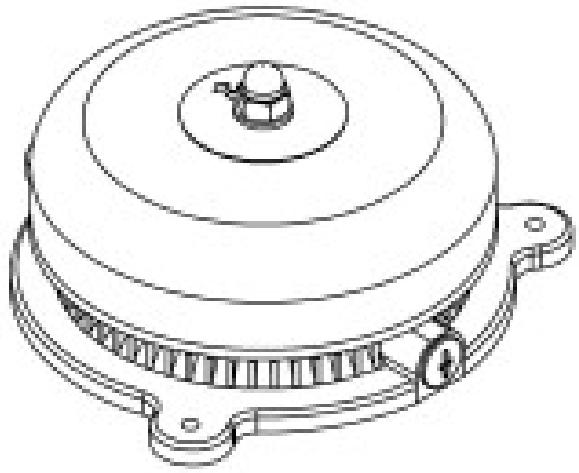

Caractéristiques

Couleur	Gris
Courant nominal	300mA
Dimensions	Ø215mm x 100mm
Indice IP	IP66
Matière	Cloche: acier avec protection epoxy, boîtier: polyamide
Modèle	Sonnerie
Niveau sonore (max.)	98dB(A) @ 1m
Niveaux d'alarme	1

Nombre de tonalités	1
Raccordement	M16 presse-étoupe
Température d'utilisation	-30°C jusqu'à +50°C
Tension de fonctionnement	24V DC +-10%
Type de montage	Montage mural