SV230AG

Avertisseur vocal & multi-tons | radio | 230V AC | gris

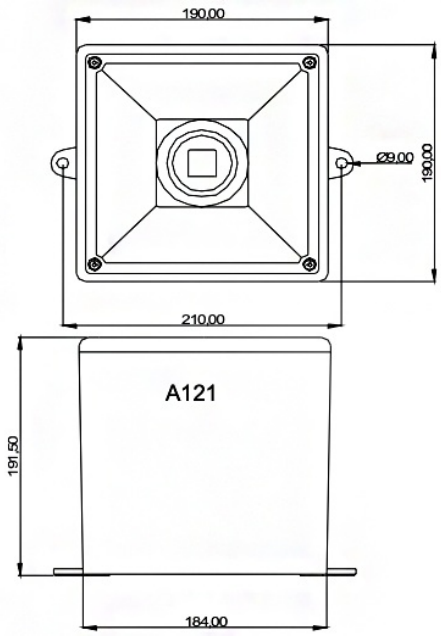

Caractéristiques

Bon à savoir	Batterie, presse-étoupe, bouchon de ventilation et contre-écrous inclus
Communication	Radio LoRa
Couleur	RAL 7038 gris
Courant nominal	0,9A @ 230V AC
Dimensions	190mm x 190mm x 190mm
Entrée de câble	-40°C jusqu'à +60°C
Humidité relative	Moins de 90% (sans condensation) à 20°C
Indice IP	IP66
Marquage CE	Oui
Marque	SmartVOX®

Matière	ABS, auto-extinguible
Niveau sonore (max.)	126dB(A) @ 1m
Nombre de sons personnalisables	128, 100% personnalisable
Nombre de tonalités	45
Poids	2700g
Régulateur de volume	Contrôle total
Température d'utilisation	-25°C jusqu'à +55°C
Tension de fonctionnement	100-240V AC
Type	Modules de sonore
Type de montage	Pattes de fixation à l'extérieur