SV230AR

# Avertisseur vocal & multi-tons | radio | 230V AC | rouge

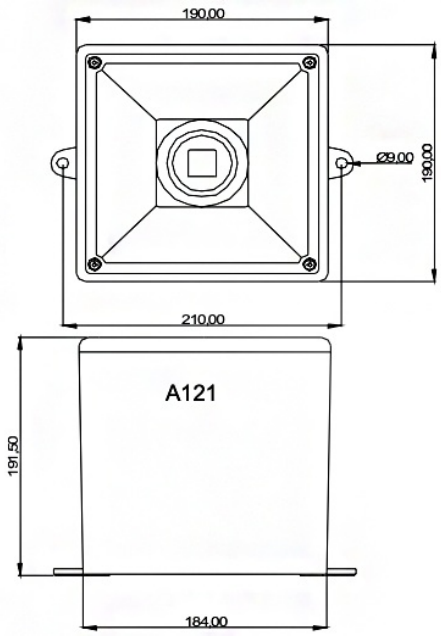


## Caractéristiques

| | |
|---|---|
| Bon à savoir | Batterie, presse-étoupe, bouchon de ventilation et contre-écrous inclus |
| Communication | Radio LoRa |
| Couleur | RAL 3000 rouge |
| Courant nominal | 0,9A @ 230V AC |
| Dimensions | 190mm x 190mm x 190mm |
| Entrée de câble | -40°C jusqu'à +60°C |
| Humidité relative | Moins de 90% (sans condensation) à 20°C |
| Indice IP | IP66 |
| Marquage CE | Oui |
| Marque | SmartVOX® |

| | |
|---|---|
| Matière | ABS, auto-extinguible |
| Niveau sonore (max.) | 126dB(A) @ 1m |
| Nombre de sons personnalisables | 128, 100% personnalisable |
| Nombre de tonalités | 45 |
| Poids | 2700g |
| Régulateur de volume | Contrôle total |
| Température d'utilisation | -25°C jusqu'à +55°C |
| Tension de fonctionnement | 100-240V AC |
| Type | Modules de sonore |
| Type de montage | Pattes de fixation à l'extérieur |